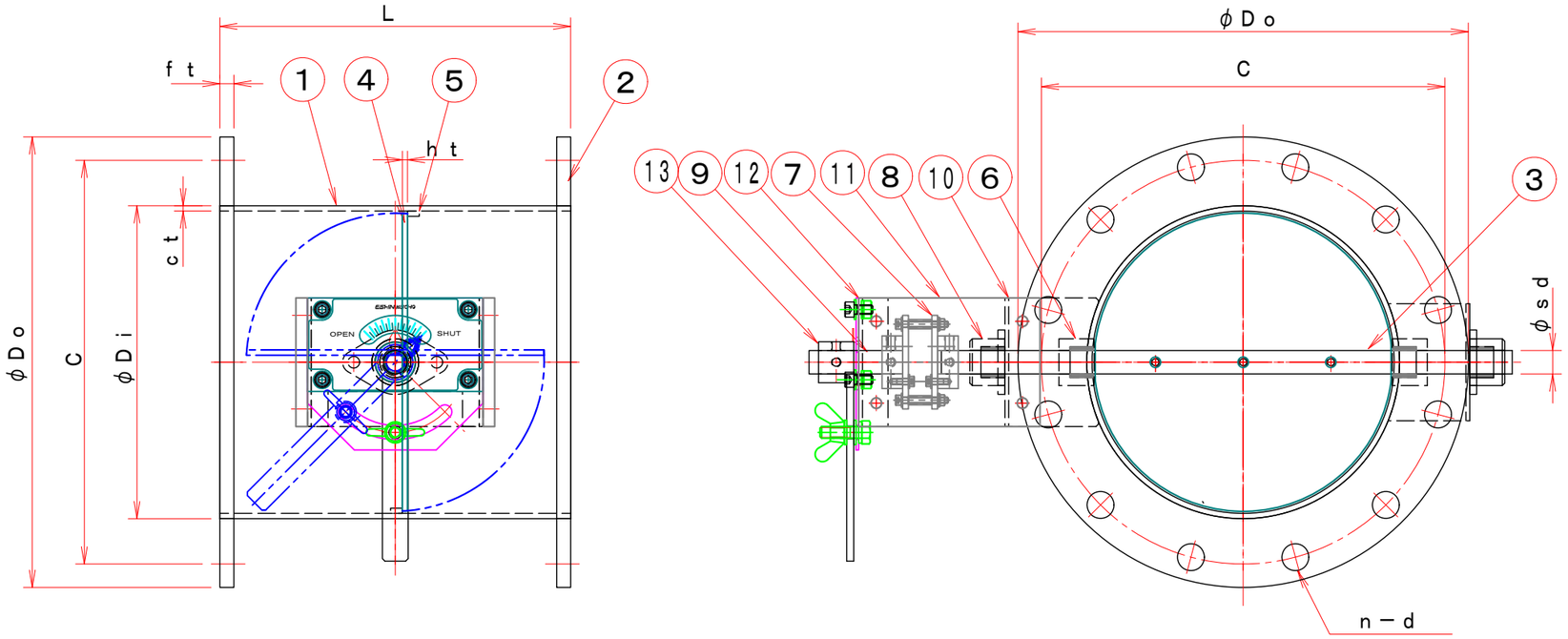

見積参考図

注記

図中の寸法については現場調査及び機器設計等の進捗にともなって変更することがある。

特　記

1．板フランジとケーシング接合部の内面は全溶接、外側は点付溶接。

2．仕上げは内外面酸洗いとする。

3．本図ダンパーの使用範囲は下記の通です。外径寸法はミリサイズです。

静圧：±4．0KPa以下（軸受付）　風速：25m／s以下　温度：－10～400℃以下

☆　操作ハンドルのステンレス製は別途お問い合せ下さい。

型　　式	φDi	φDo	C	n－d	L	ct	ht	ft	φsd	軸　受	手動ハンドル
EBDHF －75－SHU	76．3	175	135	4－19	200	3．0	2．0	10	12	UFL－20215ES	BH－02S
EBDHF－100－SHU	100	200	160	8－19	220	3．0	2．0	10	15	UFL－20215ES	BH－03S
EBDHF－125－SHU	125	225	185	8－19	220	3．0	2．0	10	15	UFL－20215ES	BH－03S
EBDHF－150－SHU	150	250	210	8－19	220	3．0	2．0	10	15	UFL－20215ES	BH－03S
EBDHF－175－SHU	175	275	235	8－23	220	4．0	3．0	10	20	UFL－20420ES	BH－045S
EBDHF－200－SHU	200	300	260	8－23	220	4．0	3．0	10	20	UFL－20420ES	BH－045S
EBDHF－225－SHU	225	325	285	12－23	300	4．0	3．0	10	20	UFL－20420ES	BH－045S
EBDHF－250－SHU	250	350	310	12－23	300	4．0	3．0	10	20	UFL－20420ES	BH－045S
EBDHF－300－SHU	300	400	360	12－23	300	4．0	3．0	12	25	UFL－20525ES	BH－071S
EBDHF－350－SHU	350	450	410	12－25	360	4．0	3．0	12	25	UFL－20525ES	BH－071S
EBDHF－400－SHU	400	500	460	16－25	400	4．0	3．0	12	25	UFL－20525ES	BH－071S
EBDHF－450－SHU	450	550	510	16－25	450	4．0	3．0	12	25	UFL－20525ES	BH－071S
EBDHF－500－SHU	500	600	560	20－25	500	6．0	4．0	12	30	UFL－20630ES	BH－08S
EBDHF－550－SHU	550	650	610	20－27	550	6．0	4．0	12	30	UFL－20630ES	BH－08S
EBDHF－600－SHU	600	700	660	20－27	600	6．0	4．0	16	30	UFL－20630ES	BH－08S

No	部品名称　TITLE	数量 QTY	備考（規格・寸法）(DIMENSIONS)
15			
14			
13	手動ハンドル	1	BH－□□S　SS400
12	ハンドル部取付板	1	SS400　3．2t
11	接続板	2	PGX－595
10	軸受取付架台	2	SUS－304　3．0t
9	駆動部シャフト	1	SS400
8	軸　受	2	SS400　セラミックス
7	耐熱カップリング	1	SS400　PGX－595
6	シャフトボス	2	SS400　セラミックス
5	羽根当て	1	SUS－304
4	可動羽根	1	SUS－304
3	シャフト	1	SUS－304
2	フランジ	1	SUS－304
1	ダンパー本体	1	SUS－304

尺度 SCALE

単位 UNITS

承認 APPROVED BY

設計 DESIGNED BY

検図 CHECKED BY

製図 DRAWN BY

名称 TITLE

バタフライ・ダンパー

EBDHF－□□□－SHU

［軸受付］

（SUS）　耐熱400℃

栄進空調株式会社

EISHIN KUCHO CO., LTD.

EBDHF－□□□－SHU

変更回数 REV.MARK 01 02

M/#　O/#　工事番号 JOB No.

図面番号 DRAWING NO.